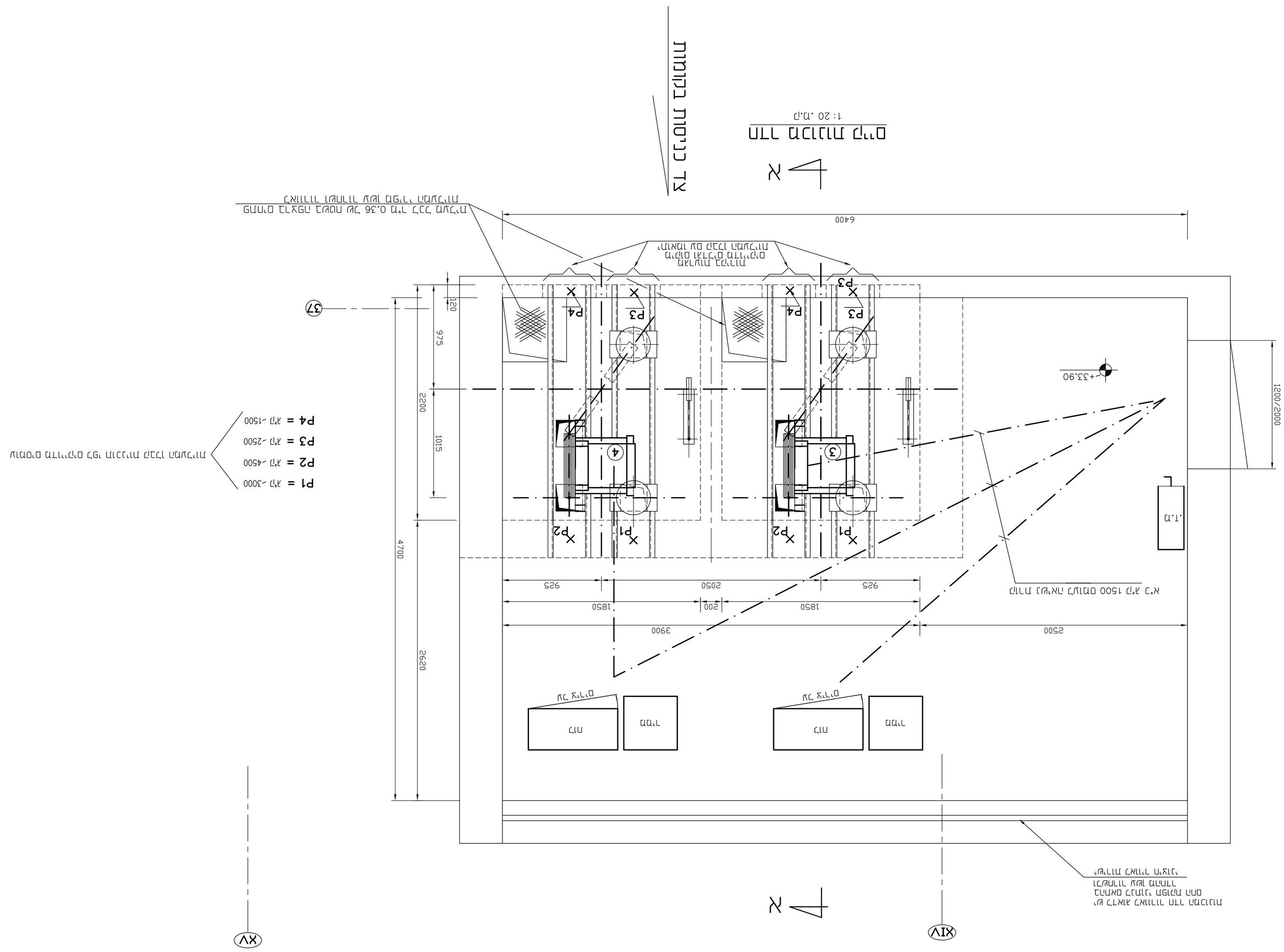
XIV
XV
N
P1 = אין -3000
P2 = אין -4500
P3 = אין -2500
P4 = אין -1500
מיקום הדיפוזיה ביחס לחלל המכונה
מבט A
מבט מלמעלה
מבט מלמעלה
1:20 מ.ר.
1:20
1:50
מאגר 3-4
43760-5968-5
02.07.09
05.07.09
05.07.09
מאגר 3-4
מבט מלמעלה
מבט מלמעלה
מבט מלמעלה